План барной стойки

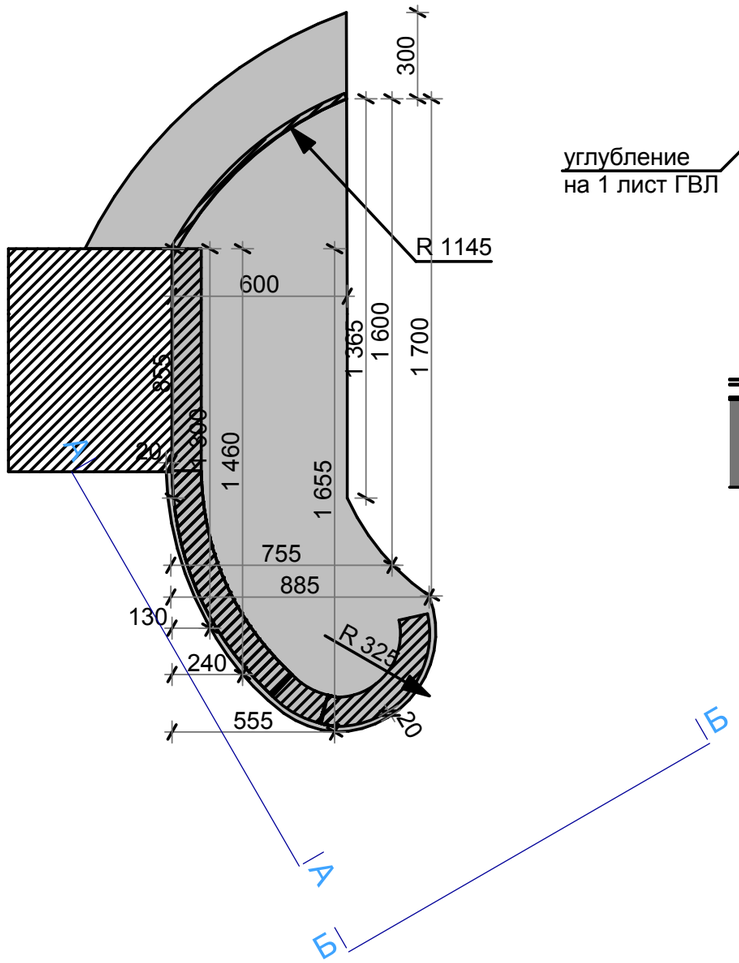

Разрез А

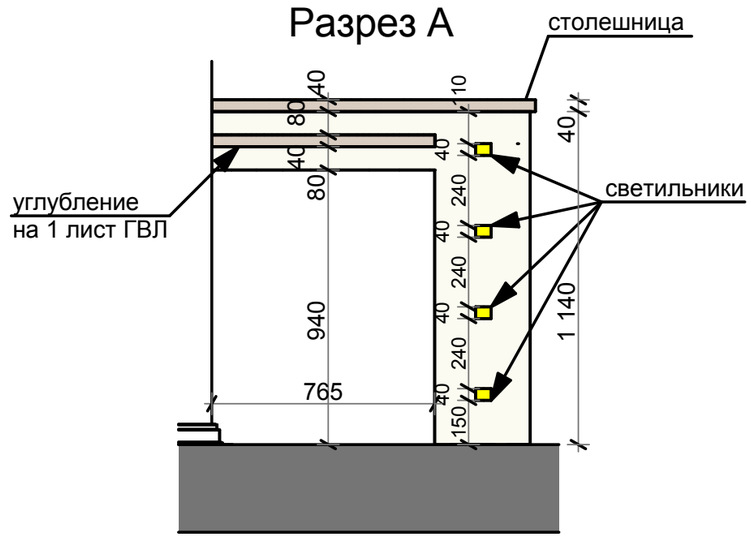

Разрез Б

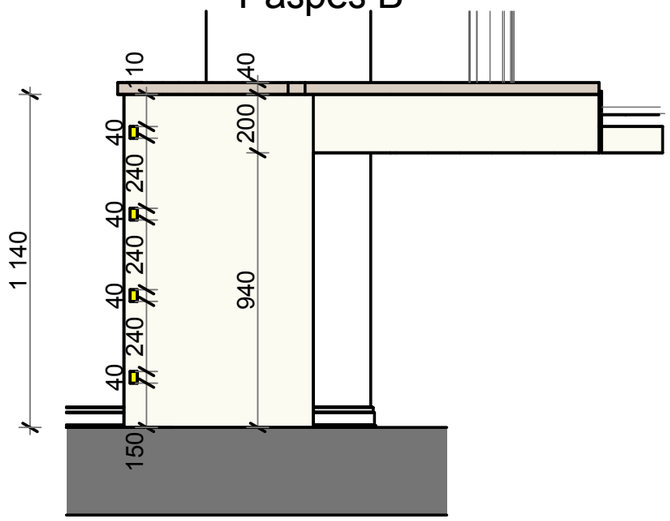

СОГЛАСОВАНО:

Взамен инв. N

Подпись и дата

Инв. N подл.

Нач. отд.						
Гл. спец.				Барная стойка. Разрез А-А (1:20) Разрез Б-Б (1:20)	Стадия	Лист	Листов
Рук. гр.						27	
Проверила	Балашова Е.И.						
Проектировала	Майорова К.В.						
Н. контр.							